bbJconn Since 1987 步步精科技

REV.	ECN NO.	CONTENT	DATE	ENGINEER
A0		Initial release	/	

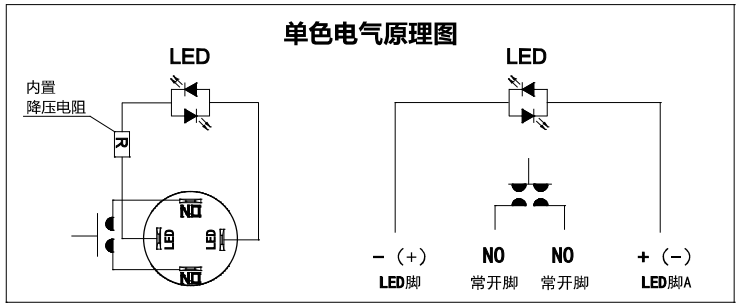

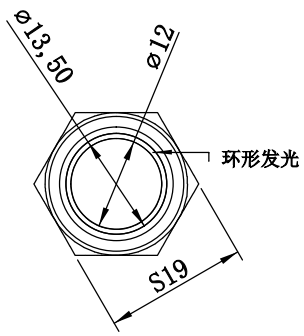

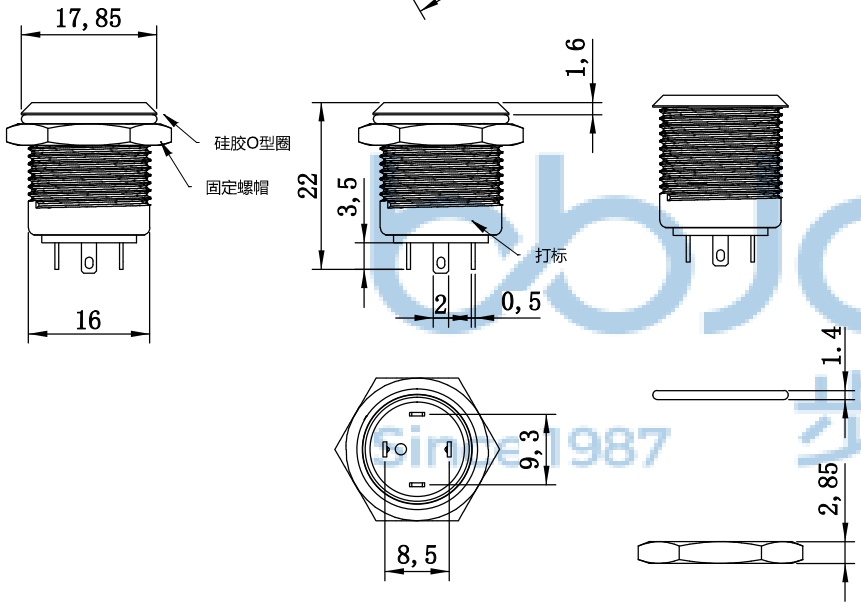

性能参数

发热电流：UI:AC250V，Ith:5A；
额定电流：3A/DC36V；
工作环境温度：-20℃~+55℃；
按压行程：2.8mm±0.1；
接触行程：1.5mm±0.1；
按压扭力：≤3.5N；
NO脚反推扭力：≤30N；
螺帽装配力矩：5-14N.m；
防护等级：IP66；
防暴等级：IK09；
LED灯寿命：40000h；
LED灯功耗：约20mA以下；
接触电阻：≤50mΩ；
绝缘电阻：≥1000MΩ；
电气寿命：50000次以上；
机械寿命：500000次以上；
工频耐压：2000V/1min；

材质参数

发光区域：PC；
按键：不锈钢/铝合金氧化；
外壳：不锈钢/黄铜镀镍、铬/铝合金氧化；
O型圈：硅胶；
固定螺帽：黄铜镀镍；
LED基座：PPT；
C/NO/NC底座：尼龙PA46；
接触材料：银合金；
LED引脚：H62电镀银；
C/NO/NC引脚：H62电镀金；

连接形式

1：线材焊接的温度及时长：320℃±20℃，时长3秒以下；

2.1：开关功能：1常开 金色脚开关脚，银色脚LED
2.2：LED功能：银色脚，不分正负极

1	2	3	4	5	6	7	8	9	10	11
16	B	—	P	10	■	/	E	▲	▼	/ ◎

型号编码规则说明

1	企业名称	深圳市步步精科技有限公司
2	安装开孔	16mm
3	系列编号	A（A型号金属按钮开关）
4	头部类型	P（平头）、G（高头）
5	开关组合	11（1NO、1常开）
6	操作类型	F（自复式）
7	发光类型	E（环形）、DY（电源符号）、D（单点状）、E+DY（环形+电源符号）、E+D（环形+单点状）
8	发光颜色	R（红光）、G（绿光）、B（蓝光）、Y（黄光）、W（白光）、O（橙光）、P（紫色）
9	额定电压	AC/DC:3V、6V、12V、24V、36V、48V，AC:60V、110V、220V
10	外壳材质	N（黄铜镀镍）、S（不锈钢304本色）、A（铝合金氧化、默认黑色）、ST（不锈钢镀钛色）
11	脚位类型	Y（引脚式）此款型号可不表达

轴视图

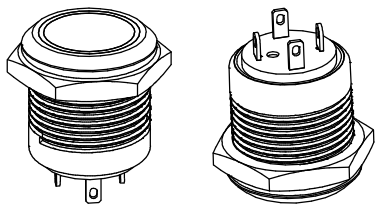

安装视图

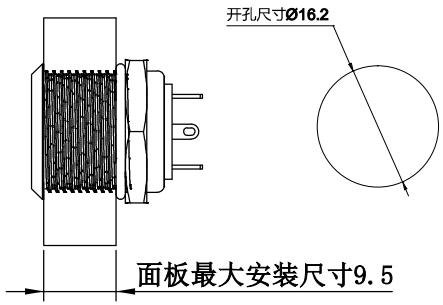

THIS DOCUMENT IS THE SOLE PROPERTY OF BBJconn Technology Co.,Ltd. Corporation AND SHOULD NOT BE USED IN WHOLE OR IN PART WITHOUT PRIOR WRITTEN PERMISSION.

深圳市步步精科技有限公司

.X: ±0.38	X°: ±3°	NAME: 金属开关 12B-P10DZ-E 自锁带灯金属电源符号按钮开关	
.XX: ±0.25	.X°: ±2°		
.XXX: ±0.13	.XX°: ±1°		
APPD.	JM_Zheng	PJ. NO.: 904-100-230002-M4G	
CHKD.	LYX	SIZE: A4	DRW NO.:
DR.	TSP	FINISH: SEE NOTES	MAT'L.: SEE NOTES
PDWG,NO: 0771-1		SCALE: N/A	REV.: A0	UNIT: mm	PAGE: 1/1

REV.	ECN NO	CONTENT	DATE	ENGINEER
A0		Initial release	/	

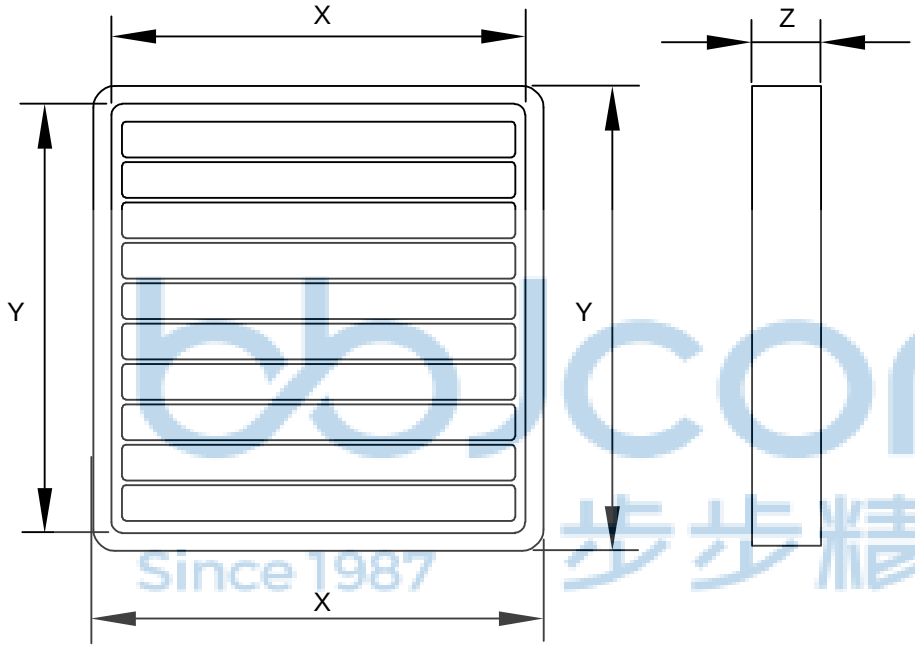

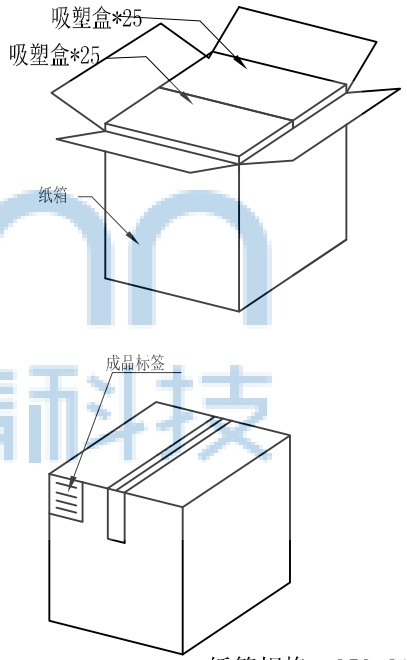

纸箱规格：350*210*290

1. 包装要求：
1.1 每盒吸塑盒包装50 pcs；
1.2 每50盘放一箱，共计2500PCS；
1.3 纸箱外贴上标签

THIS DOCUMENT IS THE SOLE PROPERTY OF BBJconn Technology Co.,Ltd. Corporation AND SHOULD NOT BE USED IN WHOLE OR IN PART WITHOUT PRIOR WRITTEN PERMISSION.	深圳市步步精科技有限公司		
	.X: ±0.38 .X°: ±3° .XX: ±0.25 .X°: ±2° .XXX: ±0.13 .XX°: ±1°	NAME: 金属开关 12B-P10DZ-E 自锁带灯金属电源符号按钮开关	
	APPD. JM_Zheng	PJ. NO.: 904-100-230002-M4G	
	CHKD. LYX	SIZE: A4	DRW NO.:
		FINISH: SEE NOTES	MAT'L.: SEE NOTES
PDWG,NO: 0771-1	DR. TSP	SCALE: N/A REV.: A0	UNIT: mm PAGE: 2/2